kenmerken

- Standaard meldersokkel die zowel bekabeling voor opbouw- als inbouwmontage ondersteunt
- Opbouwkabeldoorvoer op 4 posities mogelijk, om de 90°
- Puur wit als standaardkleur voor uniformiteit in moderne gebouwen
- Beschikt over een grote opening voor gemakkelijke en snelle kabeldoorvoer
- Bevat standaard een uitklapbaar adreslabel
- Probleemloze montage op ongelijke oppervlakken dankzij een spatie van 1.5mm tussen sokkel en oppervlak
- Eénzelfde sokkel voor brandmelders met of zonder geïntegreerde isolator
- 100% mechanische en elektrische compatibiliteit met oudere melderreeksen
- bestaat in puur wit (standaard) en ivoorkleur, net als de accessoires WB-1AP vochtwerende opbouwcover, SMK400EAP opbouwrand en RMK400AP inbouwrand
- Afsluitdeksel voor ongebruikte sokkel (IBS-LID)
- Sokkeladapter voor zijdelingse buisinvoer (BA1)

De B501AP meldersokkel voor de MI200-S2 melderreeks vervangt de verschillende functie-specifieke sokkels die vereist waren voor de vorige generatie melders (MI-reeks). De B501AP sokkel is dus multifunctioneel, 1.5mm dieper dan zijn voorganger (B501) en geschikt voor zowel opbouw- als inbouwmontage. Het volledig nieuwe ontwerp vereenvoudigt zijn installatie opmerkelijk. Een sterke troef is dat de sokkel 100% mechanisch en elektrisch compatibel is met de vorige melderreeks (MI-reeks).
De sokkel is beschikbaar in twee kleuren: de B501AP-IV sokkel is ivoorkleurig om vervanging of uitbreiding op bestaande MI-reeks melders te ondersteunen, De B501AP is standaard puur wit, conform RAL9003, voor installatie met de MI200-S2 melderreeks.

MORLEY IAS
FIRE SYSTEMS
by Honeywell

Avenue de L'Expansion 16d
B-4432 Alleur
T: +32 (0)4 247.03.00
F: +32 (0)4 247.02.20
www.morley-ias.be

Rietveldenweg 32a
NL-5222 AR's Hertogenbosch
T: +31 (0)73 6273 273
F: +31 (0)73 6273 295
www.morley-ias.nl

B501AP sokkel en accessoires voor analoge Morley-IAS melders

Data Sheet

© Honeywell Life Safety 2009.

specificaties

Mechanisch

Diameter:	102 mm
Hoogte:	22.5 mm
Gewicht:	38 gr
Werkingstemperatuur:	-10° tot + 60°C
Rel. vochtigheidsgraad:	10% tot 93%

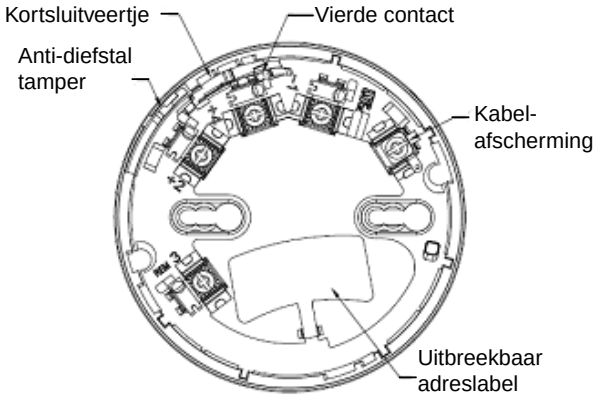

Aansluitklemmen:

Connector	Functie
1(-)	Lus (-) in/uit en afstandsindicator
2(+)	Lus (+) in/uit
3(+)	Afstandsindicator (+)
4(+)	Lus (+) in/uit
SHIELD	afscherming kabel

Compatibele elementen

De B501AP kan in combinatie gebruikt worden met:

WB-1AP — vochtwerende opbouwcover met wartelingangen.

IP-klasse:	IP43
Gewicht:	200g
Afmetingen:	Ø 110mm; hoogte 69mm

SMK400EAP — adapterkit voor toevoer van opbouwbekabeling via wartel-ingangen

Gewicht:	64g
Afmetingen:	

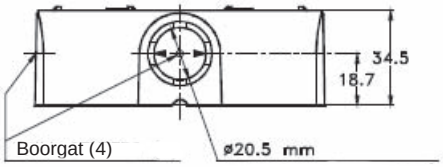

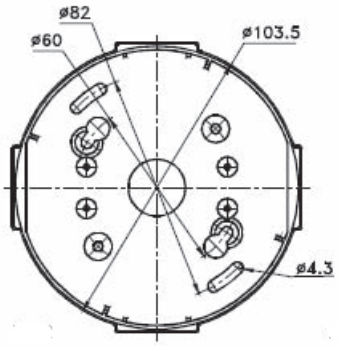

RMK400AP — adapterkit t.b.v. inbouw in vals plafond

Gewicht:	100g
Afmetingen:	interne Ø: 103mm Externe Ø: 143.5mm Ø uitsnede plafond: 107mm
Hoogte:	31mm
Schema:	RMK400AP gemonteerd in een vals plafond

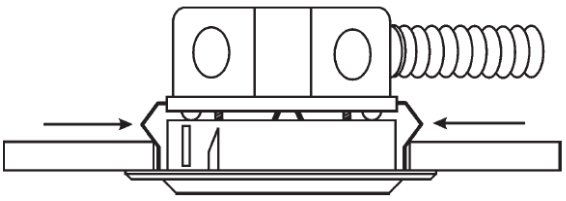

IBS-LID — afsluitdeksel voor ongebruikte sokkel

Gewicht:	20g
Afmetingen:	Ø 104mm; hoogte 2mm

BA1 — sokkeladapter voor zijdelingse buisinvoer

Gewicht:	8g
Ametingen:	27 x 38mm
Kabeldiameter:	ong. 20mm

bestelgegevens

Referentie	Beschrijving
B501AP	meldersokkel voor de MI200-S2 melderreeks, puur wit (RAL9003)
B501AP-IV	meldersokkel voor de MI200-S2 melderreeks, ivoorkleurig (RAL9001)
Accessoires:	
WB-1AP	vochtwerende opbouwcover met wartelingangen, puur wit
WB-1AP-IV	vochtwerende opbouwcover met wartelingangen, ivoorkleurig
SMK400EAP	adapterkit voor toevoer van opbouwbekabeling met wartelingangen, puur wit
SMK400EAP-IV	adapterkit voor toevoer van opbouwbekabeling met wartelingangen, ivoorkleurig
RMK400AP	adapterkit t.b.v. inbouw in vals plafond, puur wit
RMK400AP-IV	adapterkit t.b.v. inbouw in vals plafond, ivoorkleurig
IBS-LIDW	afsluitdeksel voor ongebruikte sokkel, puur wit
IBS-LIDDW	afsluitdeksel voor ongebruikte sokkel, ivoorkleurig
BA1	sokkeladapter voor zijdelingse buisinvoer, puur wit
BA1-IV	sokkeladapter voor zijdelingse buisinvoer, ivoorkleurig

WB-1AP

SMK400EAP

RMK400AP

IBS-LIDW

BA1

lokale verdeler

Dit document is niet bedoeld voor installatiedoeleinden. Niettegenstaande de nodige zorg werd besteed aan de opmaak van dit document, zien wij af van iedere aansprakelijkheid m.b.t. de juistheid van deze informatie. Productkenmerken kunnen steeds worden gewijzigd zonder voorafgaande aankondiging. Bij twijfel kan u best contact opnemen met onze diensten.